Planungs- Montagehilfe STHH 2400

a)

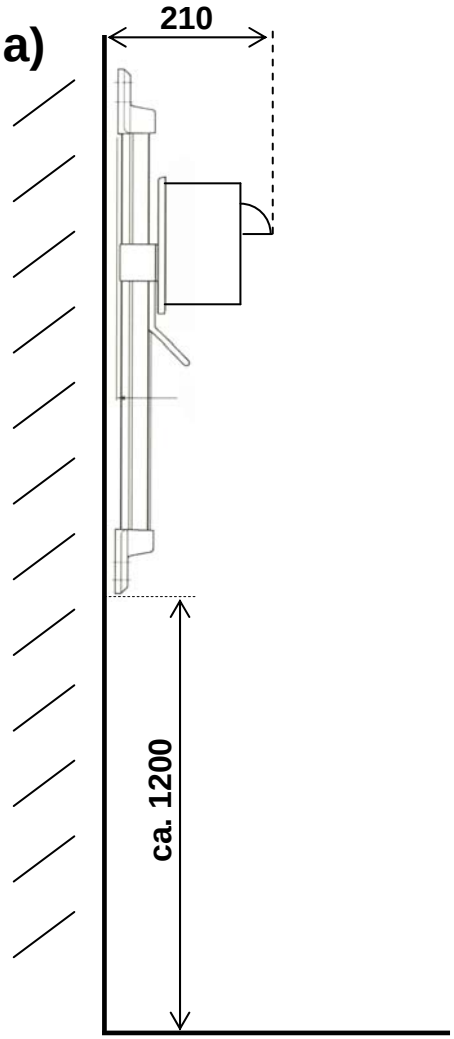

Maßangaben in **mm**

b)

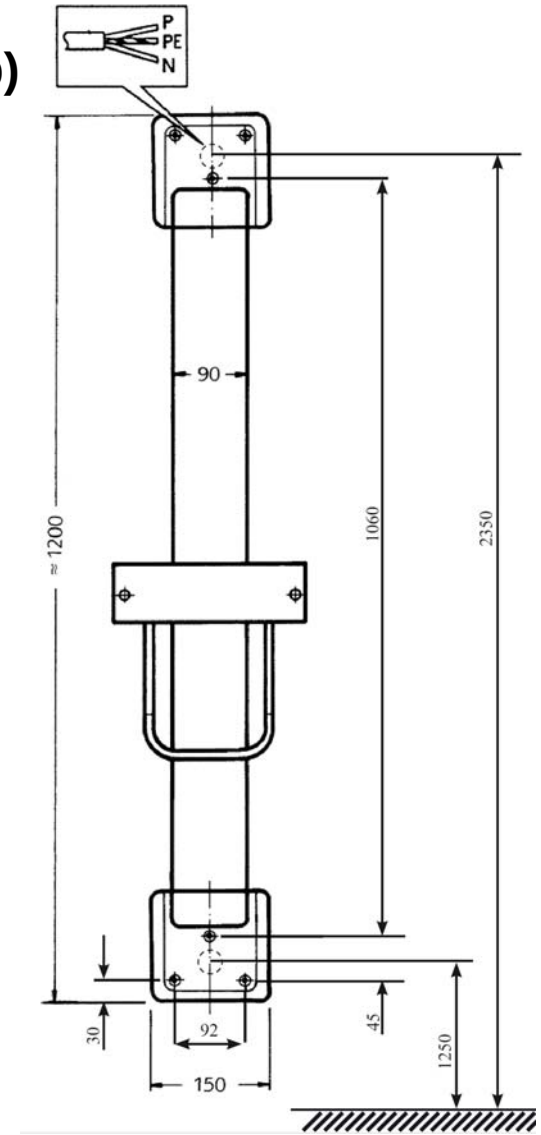

c)

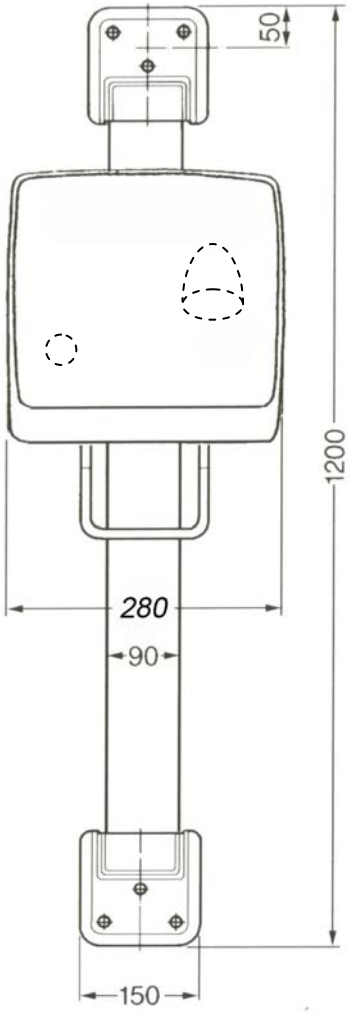

Maßangaben in **mm**